Intelligentgas®
Detectores de Gases Explosivos y Tóxicos

El siguiente diagrama, muestra la forma de conexión del equipo con válvula solenoide.

A continuación se muestra un diagrama de conexión donde, al detectar gas, el equipo corta el suministro de gas a través de una válvula solenoide, e informa a través de una alarma externa a los ocupantes, para que tomen medidas sobre el escape de gas.

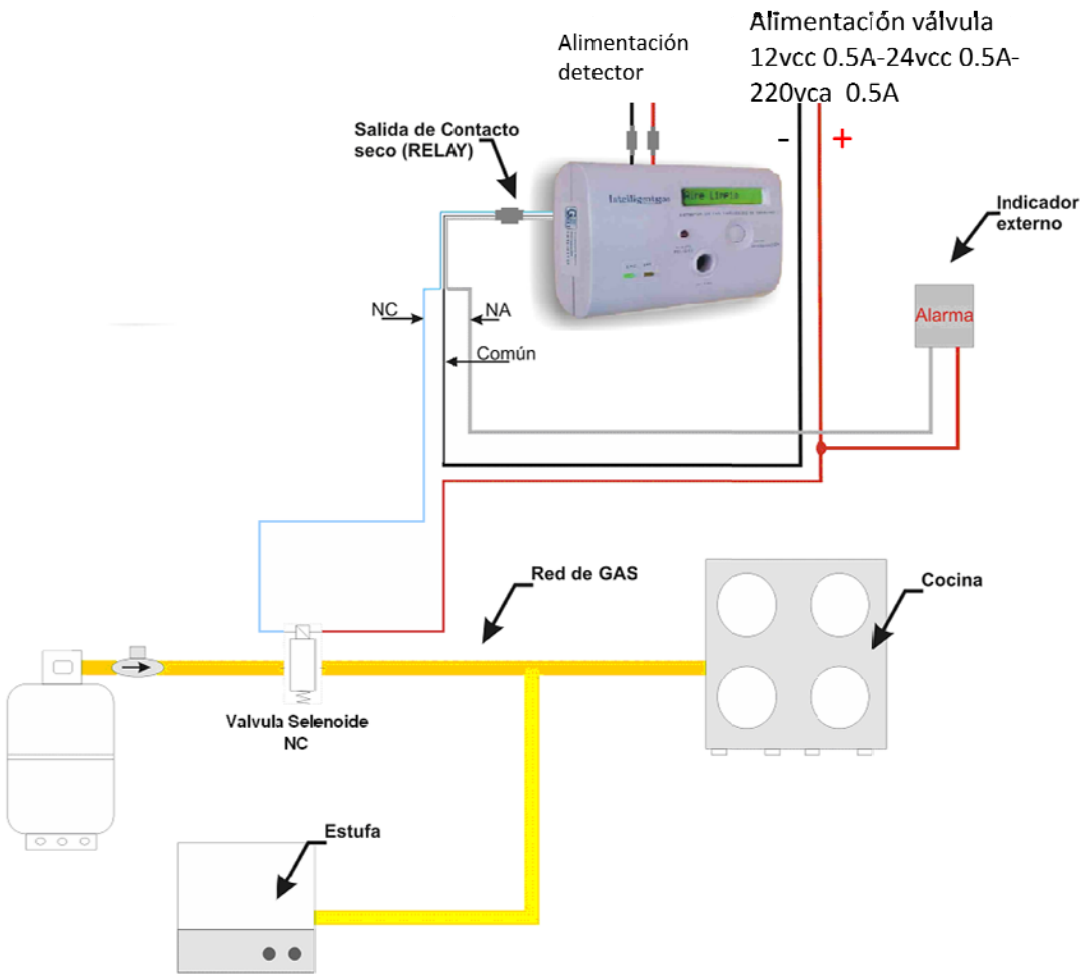

CALIBRADO SEGÚN PROTOCOLOS INTI-CITEI

BUREAU VERITAS Industry Division

Intelligentgas®

Detectores de Gases Explosivos y Tóxicos

El siguiente diagrama, muestra la forma de conexión del equipo con una sirena de 12v

Características:

El diagrama de conexión, permite accionar en forma automática una sirena. Son indistintas las fases en la alimentación. El normal abierto, normal cerrado y el común se encuentran marcados.

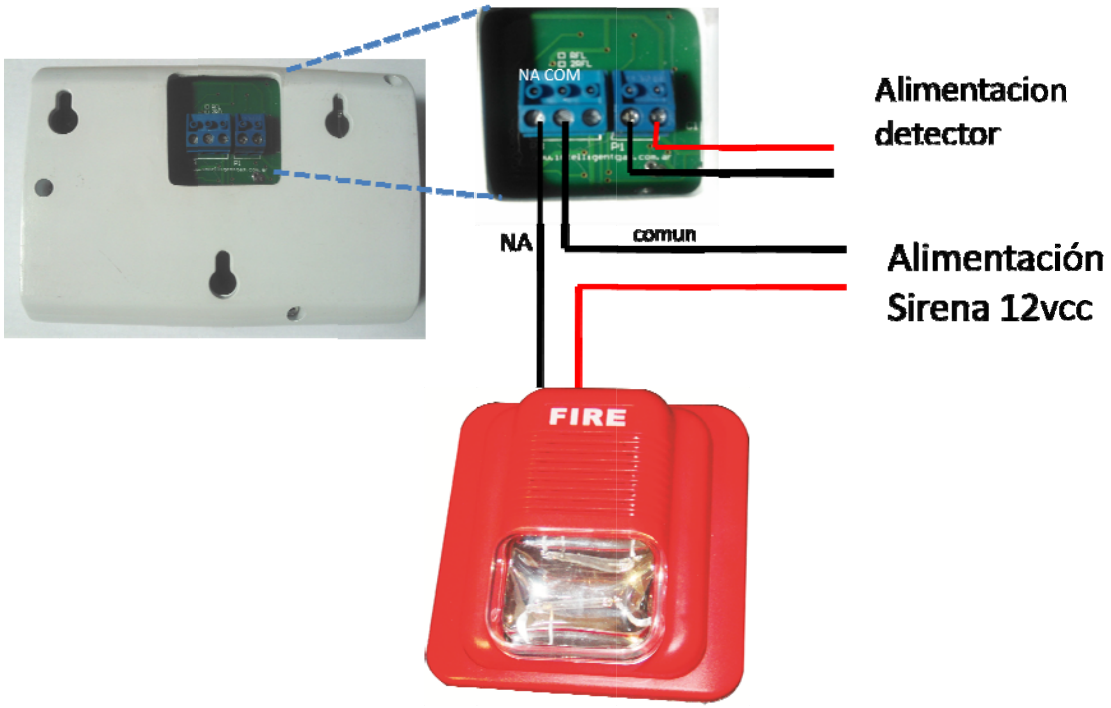

CALIBRADO SEGÚN PROTOCOLOS INTI-CITEI

BUREAU VERITAS Industry Division

Intelligentgas®

Detectores de Gases Explosivos y Tóxicos

El siguiente diagrama, muestra la forma de conexión del equipo con un extractor.

Características:

El diagrama de conexión, permite accionar en forma automática un extractor de hasta 1/2 HP en trabajo normal.
Son indistintas las fases en la alimentación. El normal abierto, normal cerrado y el común se encuentran marcados.

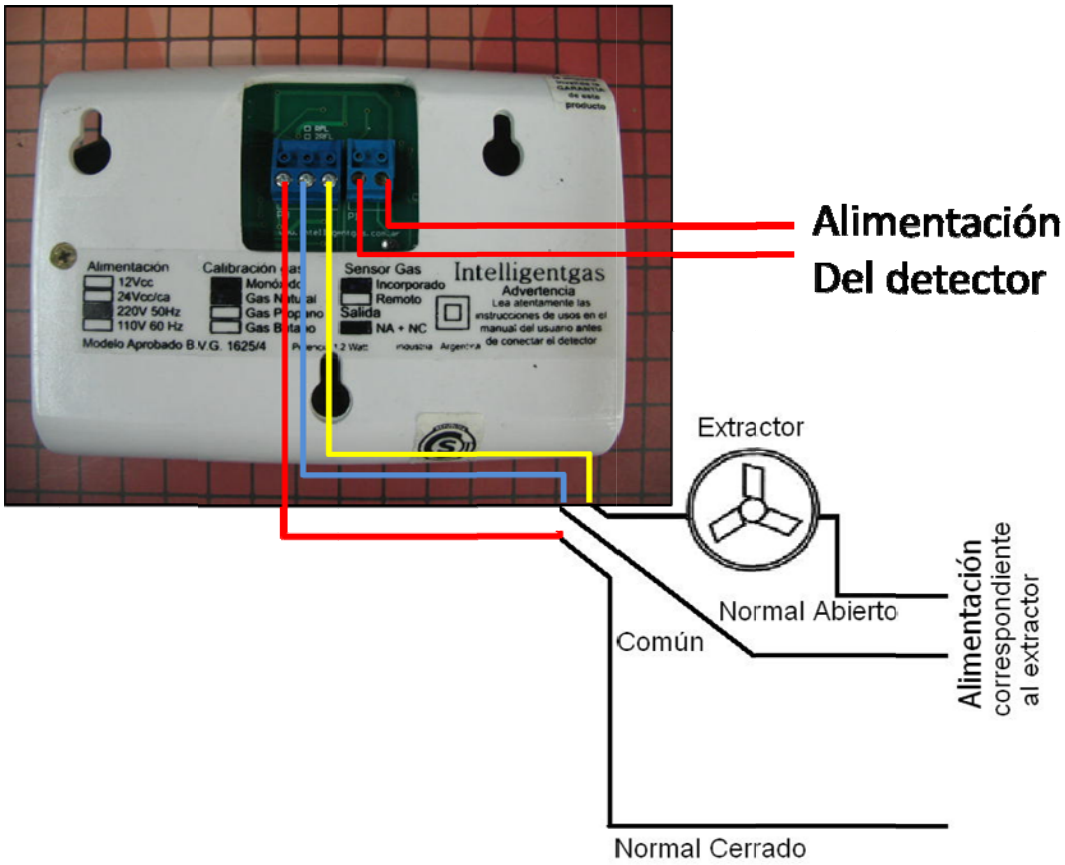

Nota: Para extractores de más de 1/2 HP o más de un equipo se debe utilizar un contactor.

CALIBRADO SEGÚN PROTOCOLOS INTI-CITEI

BUREAU VERITAS Industry Division

El siguiente diagrama, muestra la forma de conexión del equipo con un contactor simple, para el manejo de potencia (motor monofasico).

Características:

El diagrama de conexión, permite accionar en forma automática el contactor, el equipo des energiza el contactor una vez pasada la alarma.

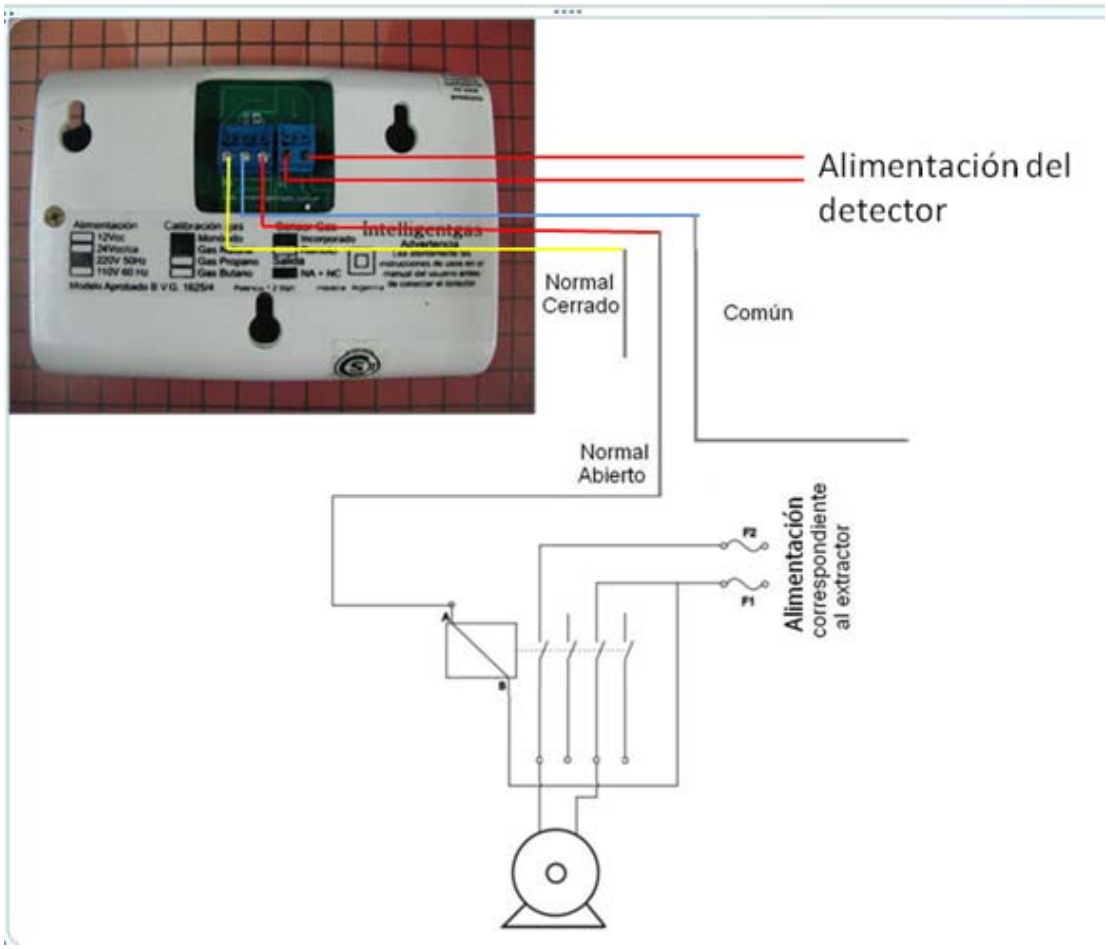

CALIBRADO SEGÚN PROTOCOLOS INTI-CITEI